T2

HISTORY X COUNT	DATE (YYYY.MM.DD)	ECN NO.	REV.	REVISION	SIGN.
⚠	2009.08.10		B	長度縮短至12.31。	李宗暉

D-044

PE	QC
PE 2 MAR 2010 1	QC 2 MAR 2010 SUHAINI

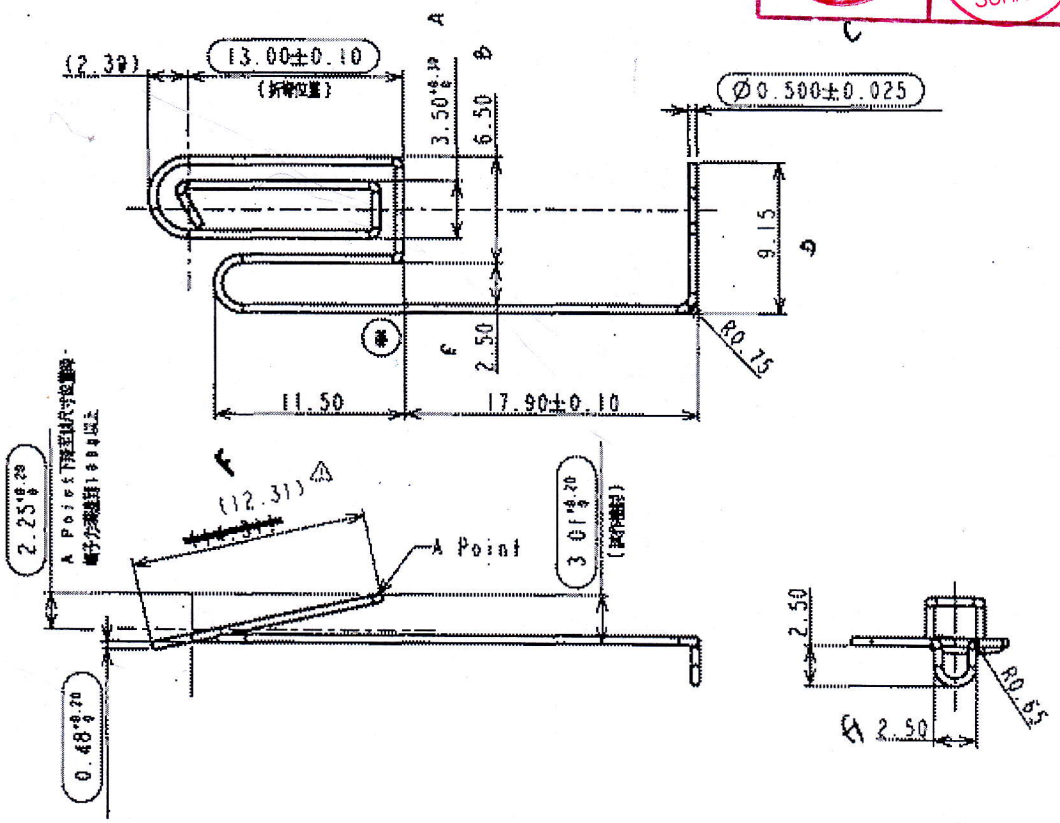

註記事項

1. 材質 SWIC或相同等級材質。
2. 須做鹽霧試驗。
3. 本圖未標示詳細之形狀尺寸，須據3D－DATA資料加工製作。
4. 使用之所有材質皆須符合RoHs之相關規範。
5. ( ) 量產管理尺寸。
6. 若需要變更材質，須完成新材質認可與承認後才可量產。
7. 開模前須必確實檢討設計圖面，若有疑問須洽設計／工程人員確認後做。

C	Tol. SPECIFIED
DIMENSION RANGE	Tol. ±
X ≤ 1	0.06
1 < X ≤ 8	0.10
8 < X ≤ 18	0.15
18 < X ≤ 50	0.20
50 < X ≤ 120	0.30
120 < X ≤ 250	0.40
250 < X ≤ 500	0.50

PLATED/COLOR —		ANGLE TOL.	SCALE 2.500	NOTICE	
THICKNESS —		TOLERANCE	UNIT mm		
MATERIAL —		ANGLE 3rd	ORIGINAL DATE (YYYY.MM.DD) 2009.07.06	PART NAME 導電端子(－)	REV. B
DESIGNED	DRAWN 李 2009.08.10 宗暉	CHECKED	APPROVED 李宗暉 2009.08.10 代	PART NO 116120001	DWG. NO 7116-8807 / SHEET 1/1

J.T. 捷泰精密工業股份有限公司 JYE TAI PRECISION INDUSTRIAL CO., LTD. SIZE A4

THIS DRAWING CONTAINS INFORMATION THAT IS PROPRIETARY TO J.T. AND CAN NOT BE REPRODUCED WITHOUT WRITTEN CONSENT OF J.T.

10hrs 12pcs