PE	QC
PE 1 JUL 2015 1	QA 01 JUL 2015 PS2

For OQC only

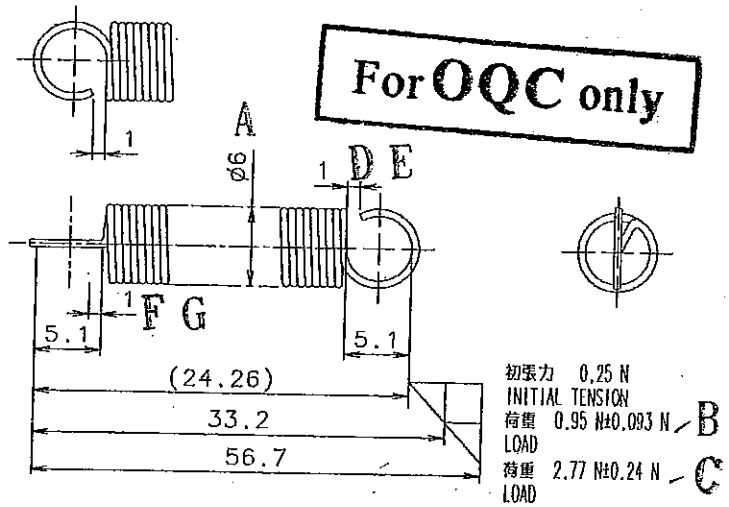

円筒引張コイルばね要目表
TABLE OF ESSENTIALS FOR CYLINDRICALLY COILED EXTENSION SPRING

巻き方 TYPE OF COILING	密着巻 SOLID COILING	フック形状 SHAPE OF HOOKS	逆丸フック REVERSED CIRCULAR HOOK
材料 MATERIAL	SWIC-F (SW-C)	熱処理 HEAT TREATMENT	HAL
材料の直径 mm DIAMETER OF MATERIAL	0.45	防せい処理 RUST PREVENTIVE TREATMENT	XXX
コイル外径 mm OUTSIDE DIAMETER OF COIL	6	ばね定数 N/mm SPRING RATE	0.078
有効巻数 ACTIVE COILS	30.25	最大応力 N/mm² MAXIMUM STRESS	521
巻方向 DIRECTION OF HELIX	自由 FREE		

1:562.31

注）1.オゾン層破壊物質（ODS）を製造工程で使用しないこと

Notes)1.DO NOT USE ODS(OZONE-DEPLETING SUBSTANCES) IN ANY PROCESS.

GENERAL TOLERANCE OF MACHINED PARTS (NS-T-00-5507)

TOLERANCE OF LINEAR DIMENSIONS			TOLERANCE OF ANGULAR DIMENSIONS		
RANGE OF LENGTH			LENGTH OF SHORTER SIDE		
OVER	MAX.		OVER	MAX.	
—	6	±0.1	—	10	±1°
6	30	±0.2	10	50	±0.5°
30	120	±0.3	50	120	±20'
120	400	±0.5	120	400	±10'
400	1000	±0.8	400	1000	±5'

1.オゾン層破壊物質を製造工程で使用しないこと。
2.RoHS指令（特定有害物質使用制限指令）（2002/95/EC）に準拠すること。
3.特定有害物質に関しては、東芝テック特定有害物質不含有/不使用証明書記載の条件に準拠すること。
4.包装・包装廃棄物指令(94/62/EC)に準拠すること。
(本指令に該当する部品およびラベルなど)

1.Do not use ODS (Ozone Depleting Substances) in any process.
2.Conform to the RoHS directive (Restriction of Use of Certain Hazardous Substances)(2002/95/EC).
3.Conform to the provisions in the answer sheet for "TOSHIBA TEC Disuse of Certain Hazardous Substances".
4.Conform to the Packaging and Packaging Waste Directive (94/62/EC). (Parts and labels, etc. applicable to this directive)

MATERIAL: ~~SWIC-F~~ SEE THE ABOVE.
SPEC./REMARKS: SEE ABOVE
TREATMENT/FINISH: SEE ABOVE

PREVIOUS DRAWING NO.	DT RANK	REF MASS(g)	CALC VM(cm³)	NAME
	B1			SPG-HRG-P

東芝テック株式会社
TOSHIBA TEC CORPORATION

SCALE	SIZE	PAGE	PROCESS	DRAWING NO. BASIC CODE	SUB	REV △
	A3	1/1	COILING	6LB12051	0	01

PAGE COMBINATION LIST

NO	ISSUE NO.							
1		6		11		16		
2		7		12		17		
3		8		13		18		
4		9		14		19		
5		10		15		20		

	EDITED BY	DESIGN	CHECK	APPROVE	INITIAL ISSUE NO.
	ADAM_NX	H.HARASHINA 2005/07/15	I.YAHATA 2005/07/15	Y.TERAO 2005/07/15	JVB12631 2005/07/15
NEW 3	MODIFY K.YONEYAMA 2009/02/17	CHECK 2009/03/04	APPROVE 2009/03/04 T.Morita	LATEST ISSUE NO. JVB26429 2009/02/17	

FORMAL ISSUE / JVB26429-20090305

USED IN
Main: Ref:

SQ001