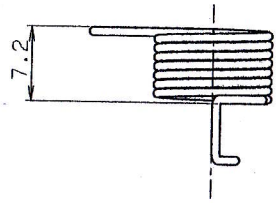

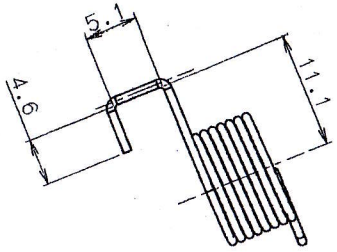

VIEW A

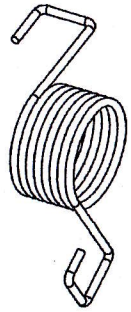

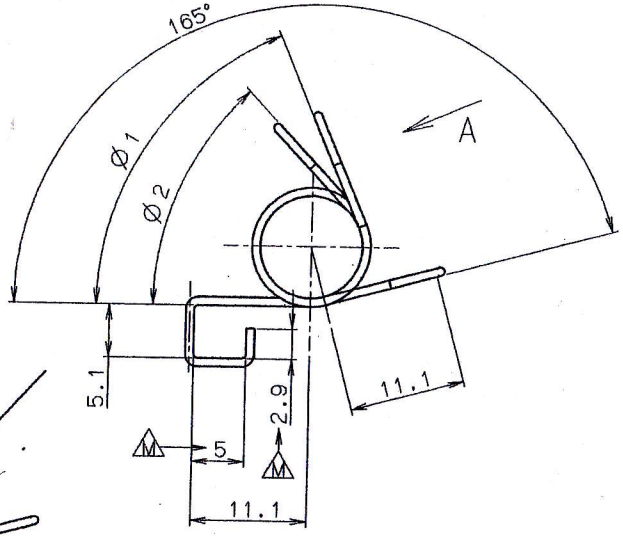

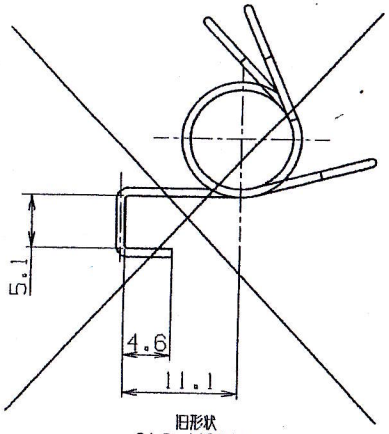

旧形状
OLD MODEL

PE	QC
PE 11 JUL 2015 1	QA 11 JUL 2015 PS2

ねじり円筒コイルばね要目表
TABLE OF ESSENTIALS FOR CYLINDRICALLY COILED TORSION SPRING

材料 MATERIAL	表題欄参照 SUS304-WPB	ばね特性 SPRING CHARACTERISTICS	指定ねじれ角 SPECIFIED TORSION ANGLE $Ø_i$	72°	47°
材料の直径 mm DIAMETER OF MATERIAL	0.8		指定ねじれ角時のモーメント MOMENT AT SPECIFIED TORSION ANGLE mN・m	25.6±8	32.4
コイル外径 mm OUTSIDE DIAMETER OF COIL	10.6	案内棒の直径 mm DIAMETER OF GUIDE BAR		7.88	
巻数 NUMBER OF TURNS	7	熱処理 HEAT TREATMENT		-	
巻方向 DIRECTION OF HELIX	右 RIGHT	防せい処理 RUST PREVENTIVE TREATMENT		S-DG	

1.オゾン層破壊物質を製造工程で使用しないこと。
2.RoHS指令（特定有害物質使用制限指令）（2002/95/EC）に準拠すること。
3.特定有害物質に関しては、東芝テック特定有害物質不含有/不使用回答書記載の条項に準拠すること。
4.包装・包装廃棄物指令(94/62/EC)に準ずること。
(本指令に該当する部品およびラベルなど)

1.Do not use ODS (Ozone Depleting Substances) in any process.
2.Conform to the RoHS directive (Restriction of Use of Certain Hazardous Substances)(2002/95/EC).
3.Conform to the provisions in the answer sheet for "TOSHIBA TEC Disuse of CertainHazardous Substances".
4.Conform to the Packaging and Packaging Waste Directive (94/62/EC). (Parts and labels, etc. applicable to this directive)

MATERIAL: SUS304-WPB
SPEC./REMARKS:
TREATMENT/FINISH:

PREVIOUS DRAWING NO.	QT RANK	REF MASS(g)	CALC VM(cm³)	NAME
	C3	1.2	0.1	SPRING-LEVER

東芝テック株式会社
TOSHIBA TEC CORPORATION

SCALE	SIZE	PAGE	PROCESS	DRAWING NO.	BASIC CODE	SUB	REV
2:1	A3	1/1	COILING		6LH57825	0	01

PAGE COMBINATION LIST

NO	ISSUE NO.				
1		6	11	16	
2		7	12	17	
3		8	13	18	
4		9	14	19	
5		10	15	20	

EDITED BY	DESIGN	CHECK	APPROVE	INITIAL ISSUE NO.
ADAM_NX	K.SUZUKI 2008/10/20	S.MIYAKAWA 2008/10/23	M.IWAMOTO 2008/10/23	JVB25269 2008/10/23

SUCHO	COUNT	MODIFY	CHECK	APPROVE	LATEST ISSUE NO.
	5	K.SUZUKI 2009/02/12	2009/02/20	2009/02/23	JVB26403

FORMAL ISSUE / JVB26403-20090223

USED IN
Main: F47X Ref:

SQ002

Format Ver 0803