| PE | QC |
|---|---|
| PE 27 MAR 2014 1 | QA 27 MAR 2014 PS2 |

| 図番 DWG. No. |
|---|
| C417461 |

| SYM. 記号 | REVISION 来歴 (仕様書番号) | | DATE 年月日 | REVD. 氏名 |
|---|---|---|---|---|
| △ | | | | |
| △ | | | | |
| △ | | | | |
| △ | | | | |
| △ | | | | |
| △1 | DH40MR | A403-009で追加図付 | '04.2.2 | サイトウ |

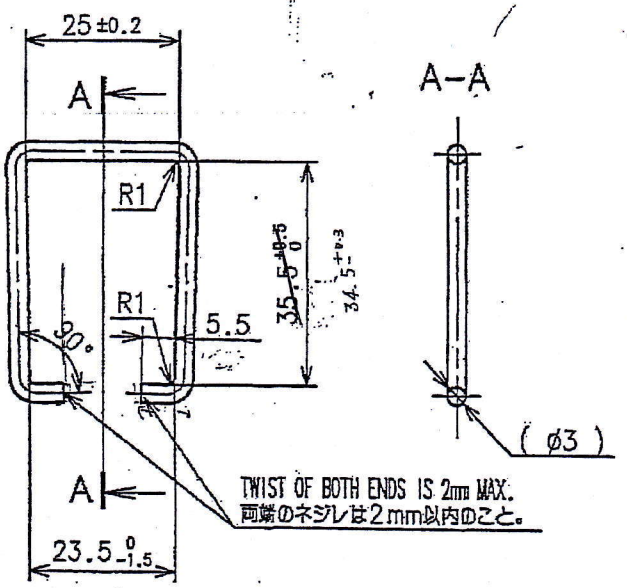


MATERIAL:Zn PLATING STEEL WIRE.

材料：Znメッキ処理鋼線のこと。

| QTY 員数 | KUMI 共通 | ITEM 頁番 | DWG.No. MATL.CODE 図番・資材コード | B.No. 品番 | NAME OF PART 部品名 | MATL.・SPEC 材質・仕様 | MATL.SIZE 素材寸法 | MATL.MASS 素材質量 | SHOP 部署 | C.C.ST 原価科 | FIN.MASS 仕上質量 | S サ | REM. 備考 |
|---|---|---|---|---|---|---|---|---|---|---|---|---|---|
| | | | | 1 | HOOK フック | SWC-60C | D3 | | 3G | | | | |

| | | | | | | |
|---|---|---|---|---|---|---|
| WORK 作業 | DWN. 製図 | サイトウ | '04. 2. 2 | 入庫 REG | 数量PROJ. | 単位UNIT mm |
| 発注仕様書番号 SPEC.NO. | CHKD. 審査 | イチジョウ | '04. 2. 2 | '04.2.06 入庫 | R 度 SCALE | Hitachi Koki Co.,Ltd. 日立工機株式会社 |
| # | APPD. 承認 | イチジョウ | '04. 2. 2 | | 1 : 1 | |

| PS | 品名 TITLE | CLASS CODE 編別コード | 図番 DWG. No. |
|---|---|---|---|
| | HOOK | YAAZ | C417461 |
| | フック | | |

C417461-hook
11-07-03 14:57:00 CK_Ver: 0

日立工機(株) (T)A14023 Rev.0