模具编号	
模具BOM表	

尺寸公差范围		
从	到	公差
0	150	±0.1
151	300	±0.2
角度：±0.5°		

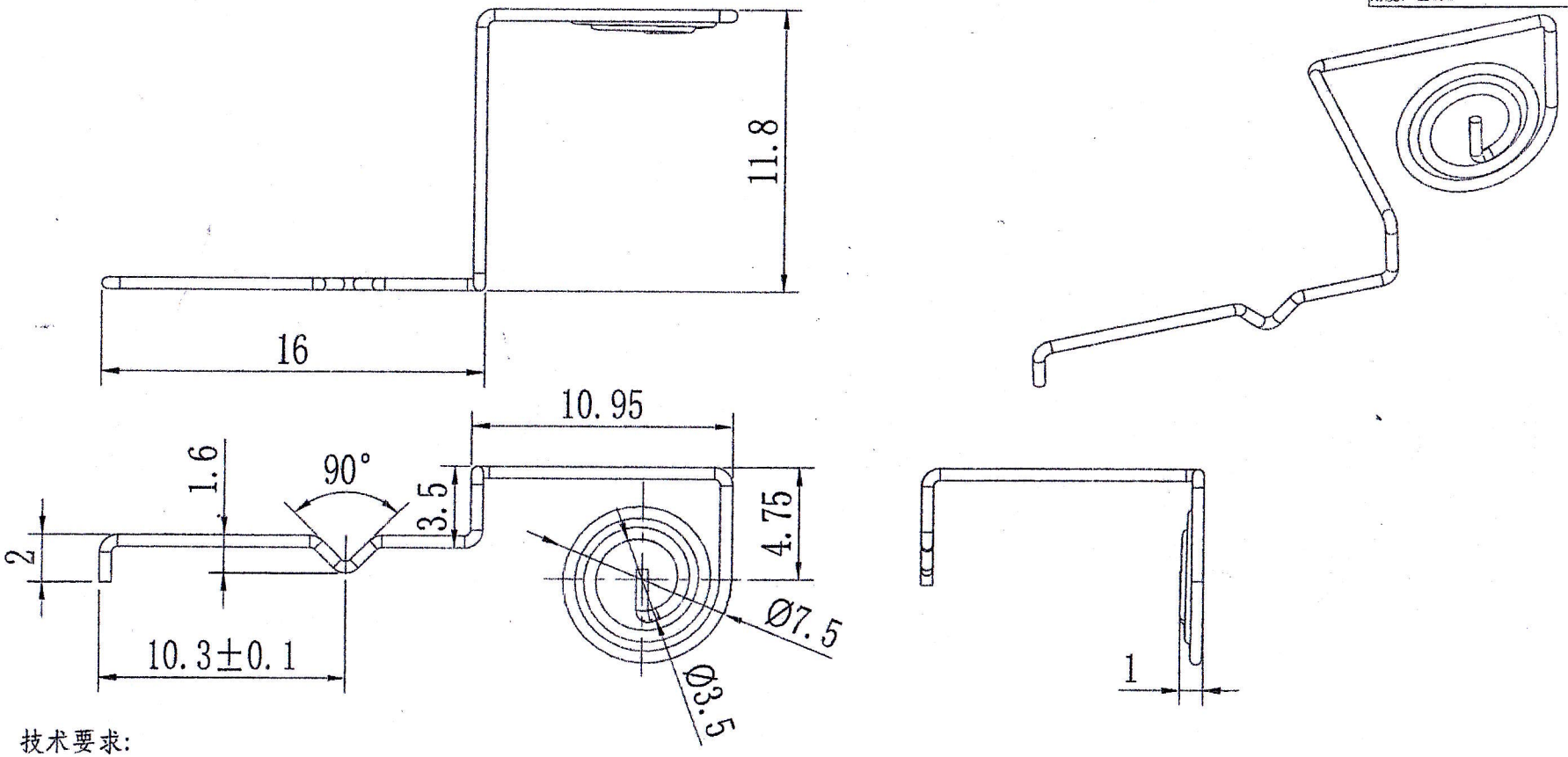

技术要求:

1. 弹簧总圈数为3.5圈;
2. 未注倒圆角为R0.25,未标注公差为±0.1;
3. 材料: NICOØ0.5(镀镍碳钢线);
4. 表面无明显刮痕，起泡，脱落等缺陷;
5. 折弯处的应力要消除，不能在折弯处出现材料脆化而易折断的现象;
6. 弹簧线圈的末端不可突出于端面之外;
7. 符合RoHS要求。

发放部门	
✓	文控中心
	市场部
✓	采购部
✓	发仓部
✓	质检部
✓	生产部
	物料部
	技术部
	其他

标记	处数	更改单号	签名	日期	视角	第三角	[redacted]	
					材料		RAR-6N1(6N2)遥控器正极簧	
设计	吴辉辉	15.04.30	工艺		比例	4:1	图纸编号	FG-RZEA14111-ZJH
核对			标准化		单位	mm	文件编号	TZN-136-F-035
审核			批准		共1张	第1张	物料编码	213010208